7月21日（土）

【第1次予選リーグ 20-10-20分ゲーム

| ア パート | | |
|---|---|---|
| 実相寺 多目的G 海側 | | |
| 1 | 朝日FC | 別府 |
| 2 | 弥生SSC | 佐伯 |
| 3 | 穴生JFC | 福岡 |

| イ パート | | |
|---|---|---|
| 実相寺 多目的G 海側 | | |
| 1 | ミネルバA | 別府 |
| 2 | 春日FC | 佐賀 |
| 3 | 松島FC | 沖縄 |

| ウ パート | | |
|---|---|---|
| 実相寺 多目的G 山側 | | |
| 1 | 鶴見JSC | 別府 |
| 2 | 鶴岡S-Play | 佐伯 |
| 3 | 苅田SSS | 福岡 |

| エ パート | | |
|---|---|---|
| 実相寺 多目的G 山側 | | |
| 1 | 緑丘SSS | 別府 |
| 2 | アルマラッゾ熊本 | 熊本 |
| 3 | 中井SS | 福岡 |

| オ パート | | |
|---|---|---|
| 実相寺 天然芝G・人工芝G | | |
| 1 | 大平山AFC | 別府 |
| 2 | 玖珠SSS | 玖珠 |
| 3 | 南立石SSS | 別府 |
| 4 | 熊本アクアSC | 熊本 |

| カ パート | | |
|---|---|---|
| 実相寺 天然芝G・人工芝G | | |
| 1 | ミネルバB | 別府 |
| 2 | ブルーウィング | 大分 |
| 3 | 城北SC | 沖縄 |
| 4 | 日出SSS | 速見 |

| キ パート | | |
|---|---|---|
| 野口原G | | |
| 1 | スマイスセレソン | 別府 |
| 2 | 賀来JSC | 大分 |
| 3 | 城島FC | 福岡 |

| ク パート | | |
|---|---|---|
| 野口原G | | |
| 1 | スマイスFC | 別府 |
| 2 | プレジャーSC | 佐賀 |
| 3 | ドリームキッズSC | 大分 |

| 会場 | | | | 実相寺 多目的G 海側 | | | | | | | 実相寺 多目的G 山側 | | | | | |
|---|---|---|---|---|---|---|---|---|---|---|---|---|---|---|---|---|
| 時間 | | | | | 対 | 戦 | | 審判 | | | 対 | 戦 | | 審判 |
| ① | 8:40 | ~ | 9:30 | 朝日FC | 1 | − | 2 | 弥生SSC | ミネルバA | * | 鶴見JSC | 1 | − | 0 | 鶴岡S-Play | 緑丘SSS |
| ② | 9:40 | ~ | 10:30 | ミネルバA | 5 | − | 1 | 春日FC | 弥生SSC | | 緑丘SSS | 4 | − | 0 | アルマラッゾ熊本 | 鶴岡S-Play |
| | 10:40 | ~ | 10:55 | 開 会 式 | | | | | | | 開 会 式 | | | | | |
| ③ | 11:00 | ~ | 11:50 | 朝日FC | 0 | − | 1 | 穴生JFC | 春日FC | * | 鶴見JSC | 1 | − | 0 | 苅田SSS | アルマラッゾ熊本 |
| ④ | 12:00 | ~ | 12:50 | ミネルバA | 1 | − | 0 | 松島FC | 朝日FC | | 緑丘SSS | 0 | − | 4 | 中井SS | 鶴見JSC |
| ⑤ | 13:00 | ~ | 13:50 | 弥生SSC | 1 | − | 1 | 穴生JFC | 松島FC | * | 鶴岡S-Play | 0 | − | 1 | 苅田SSS | 中井SS |
| ⑥ | 14:00 | ~ | 14:50 | 春日FC | 1 | − | 1 | 松島FC | 穴生JFC | | アルマラッゾ熊本 | 0 | − | 5 | 中井SS | 苅田SSS |
| ⑦ | 15:00 | ~ | 15:50 | | | − | | | | * | | | − | | | |
| ⑧ | 16:00 | ~ | 16:50 | | | − | | | | | | | − | | | |
| | | | | | | | | | | | | | | | | |

※15：00から17：00まで別府市外チームを優先的に練習試合を組ませていただきます。
練習試合を希望するチームは090－8665－0852（甲斐）までお知らせ下さい（当日）。

| 会場 | | | | 実相寺 天然芝G | | | | | | | 実相寺 人工芝G | | | | | |
|---|---|---|---|---|---|---|---|---|---|---|---|---|---|---|---|---|
| 時間 | | | | | 対 | 戦 | | 審判 | | | 対 | 戦 | | 審判 |
| ① | 8:40 | ~ | 9:30 | ミネルバB | 0 | − | 5 | ブルーウィング | 大平山AFC | * | 城北SC | 8 | − | 0 | 日出SSS | 南立石SSS |
| ② | 9:40 | ~ | 10:30 | 大平山AFC | 2 | − | 3 | 玖珠SSS | ミネルバB | | 南立石SSS | 0 | − | 16 | 熊本アクアSC | 城北SC |
| | 10:40 | ~ | 10:55 | 開 会 式 | | | | | | | 開 会 式 | | | | | |
| ③ | 11:00 | ~ | 11:50 | ミネルバB | 1 | − | 0 | 日出SSS | 熊本アクアSC | * | ブルーウィング | 2 | − | 1 | 城北SC | 玖珠SSS |
| ④ | 12:00 | ~ | 12:50 | 大平山AFC | 0 | − | 1 | 熊本アクアSC | 日出SSS | | 玖珠SSS | 10 | − | 1 | 南立石SSS | ブルーウィング |
| ⑤ | 13:00 | ~ | 13:50 | | | − | | | | * | | | − | | | |
| ⑥ | 14:00 | ~ | 14:50 | | | − | | | | | | | − | | | |
| ⑦ | 15:00 | ~ | 15:50 | | | − | | | | * | | | − | | | |
| ⑧ | 16:00 | ~ | 16:50 | | | − | | | | | | | − | | | |
| | | | | | | | | | | * | | | | | | |

※13：00から17：00まで別府市外チームを優先的に練習試合を組ませていただきます。
練習試合を希望するチームは090－8665－0852（甲斐）までお知らせ下さい（当日）。

| 会場 | | | | 野口原G（のぐちばる） | | | | | |
|---|---|---|---|---|---|---|---|---|---|
| 時間 | | | | | 対 | 戦 | | 審判 | |
| ① | 8:40 | ~ | 9:30 | スマイスセレソン | 6 | − | 0 | 賀来JSC | スマイスFC | * |
| ② | 9:40 | ~ | 10:30 | スマイスFC | 0 | − | 5 | プレジャーSC | 賀来JSC | |
| | 10:40 | ~ | 10:55 | 開 会 式 | | | | | | |
| ③ | 11:00 | ~ | 11:50 | スマイスセレソン | 2 | − | 0 | 城島FC | プレジャーSC | * |
| ④ | 12:00 | ~ | 12:50 | スマイスFC | 0 | − | 6 | ドリームキッズSC | スマイスセレソン | |
| ⑤ | 13:00 | ~ | 13:50 | 賀来JSC | 0 | − | 2 | 城島FC | ドリームキッズSC | * |
| ⑥ | 14:00 | ~ | 14:50 | プレジャーSC | 2 | − | 2 | ドリームキッズSC | 城島FC | |
| ⑦ | 15:00 | ~ | 15:50 | | | − | | | | * |
| | | | | | | | | | | |
| | | | | | | | | | | |

※16：00から陸上競技部が使用します。

【ア～エパート リーグ表】

| ア　パート | 朝日FC | 弥生SSC | 穴生JFC | | 勝 | 負 | 分 | 得点 | 失点 | 差 | 勝点 | 順位 | | MEMO |
|---|---|---|---|---|---|---|---|---|---|---|---|---|---|---|
| 朝日FC | | × 1 - 2 | × 0 - 1 | * | 0 | 2 | 0 | 1 | 3 | −2 | 0 | 3 | 1位 | 弥生SSC |
| 弥生SSC | ○ 2 - 1 | | △ 1 - 1 | * | 1 | 0 | 1 | 3 | 2 | 1 | 4 | 1 | 2位 | 穴生JFC |
| 穴生JFC | ○ 1 - 0 | △ 1 - 1 | | * | 1 | 0 | 1 | 2 | 1 | 1 | 4 | 1 | 3位 | 朝日FC |
| | * | * | * | | | | | | | | | | | 1位はCTで決定 |

| イ　パート | ミネルバA | 春日FC | 松島FC | | 勝 | 負 | 分 | 得点 | 失点 | 差 | 勝点 | 順位 | | MEMO |
|---|---|---|---|---|---|---|---|---|---|---|---|---|---|---|
| ミネルバA | | ○ 5 - 1 | ○ 1 - 0 | * | 2 | 0 | 0 | 6 | 1 | 5 | 6 | 1 | 1位 | ミネルバA |
| 春日FC | × 1 - 5 | | △ 1 - 1 | * | 0 | 1 | 1 | 2 | 6 | −4 | 1 | 3 | 2位 | 松島FC |
| 松島FC | × 0 - 1 | △ 1 - 1 | | * | 0 | 1 | 1 | 1 | 2 | −1 | 1 | 2 | 3位 | 春日FC |
| | * | * | * | | | | | | | | | | | |

| ウ　パート | 鶴見JSC | 鶴岡S-Play | 苅田SSS | | 勝 | 負 | 分 | 得点 | 失点 | 差 | 勝点 | 順位 | | MEMO |
|---|---|---|---|---|---|---|---|---|---|---|---|---|---|---|
| 鶴見JSC | | ○ 1 - 0 | ○ 1 - 0 | * | 2 | 0 | 0 | 2 | 0 | 2 | 6 | 1 | 1位 | 鶴見JSC |
| 鶴岡S-Play | × 0 - 1 | | × 0 - 1 | * | 0 | 2 | 0 | 0 | 2 | −2 | 0 | 3 | 2位 | 苅田SSS |
| 苅田SSS | × 0 - 1 | ○ 1 - 0 | | * | 1 | 1 | 0 | 1 | 1 | 0 | 3 | 2 | 3位 | 鶴岡S-Play |
| | * | * | * | | | | | | | | | | | |

| エ　パート | 緑丘SSS | アルマラッゾ熊本 | 中井SS | | 勝 | 負 | 分 | 得点 | 失点 | 差 | 勝点 | 順位 | | MEMO |
|---|---|---|---|---|---|---|---|---|---|---|---|---|---|---|
| 緑丘SSS | | ○ 4 - 0 | × 0 - 4 | * | 1 | 1 | 0 | 4 | 4 | 0 | 3 | 2 | 1位 | 中井SS |
| アルマラッゾ熊本 | × 0 - 4 | | × 0 - 5 | * | 0 | 2 | 0 | 0 | 9 | −9 | 0 | 3 | 2位 | 緑丘SSS |
| 中井SS | ○ 4 - 0 | ○ 5 - 0 | | * | 2 | 0 | 0 | 9 | 0 | 9 | 6 | 1 | 3位 | アルマラッゾ熊本 |
| | * | * | * | | | | | | | | | | | |

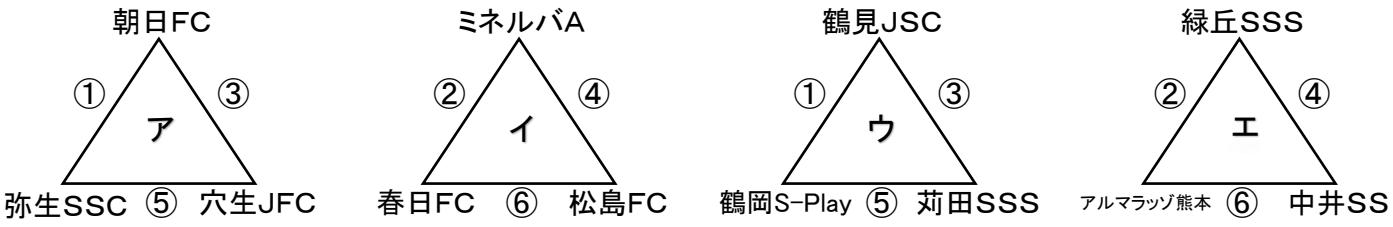

【オ～ク パート リーグ表】

| オ　パート | 大平山AFC | 玖珠SSS | 南立石SSS | 熊本アクアSC | 勝 | 負 | 分 | 得点 | 失点 | 差 | 勝点 | 順位 |
|---|---|---|---|---|---|---|---|---|---|---|---|---|
| 大平山AFC | | × 2 - 3 | | × 0 - 1 | 0 | 2 | 0 | 2 | 4 | −2 | 0 | 3 |
| 玖珠SSS | ○ 3 - 2 | | ○ 10 - 1 | | 2 | 0 | 0 | 13 | 3 | 10 | 6 | 2 |
| 南立石SSS | | × 1 - 10 | | × 0 - 16 | 0 | 2 | 0 | 1 | 26 | −25 | 0 | 4 |
| 熊本アクアSC | ○ 1 - 0 | | ○ 16 - 0 | | 2 | 0 | 0 | 17 | 0 | 17 | 6 | 1 |

| 変則 | |
|---|---|
| 1位 | 玖珠SSS |
| 2位 | 大平山AFC |
| 3位 | 南立石SSS |
| 4位 | アクアSC |

| カ　パート | ミネルバB | ブルーウィング | 城北SC | 日出SSS | 勝 | 負 | 分 | 得点 | 失点 | 差 | 勝点 | 順位 |
|---|---|---|---|---|---|---|---|---|---|---|---|---|
| ミネルバB | | × 0 - 5 | | ○ 1 - 0 | 1 | 1 | 0 | 1 | 5 | −4 | 3 | 3 |
| ブルーウィング | ○ 5 - 0 | | ○ 2 - 1 | | 2 | 0 | 0 | 7 | 1 | 6 | 6 | 1 |
| 城北SC | | × 1 - 2 | | ○ 8 - 0 | 1 | 1 | 0 | 9 | 2 | 7 | 3 | 2 |
| 日出SSS | × 0 - 1 | | × 0 - 8 | | 0 | 2 | 0 | 0 | 9 | −9 | 0 | 4 |

| 変則 | |
|---|---|
| 1位 | ブルーウィング |
| 2位 | 城北SC |
| 3位 | ミネルバB |
| 4位 | 日出SSS |

| キ　パート | スマイスセレソン | 賀来JSC | 城島FC | | 勝 | 負 | 分 | 得点 | 失点 | 差 | 勝点 | 順位 |
|---|---|---|---|---|---|---|---|---|---|---|---|---|
| スマイスセレソン | | ○ 6 - 0 | ○ 2 - 0 | * | 2 | 0 | 0 | 8 | 0 | 8 | 6 | 1 |
| 賀来JSC | × 0 - 6 | | × 0 - 2 | * | 0 | 2 | 0 | 0 | 8 | −8 | 0 | 3 |
| 城島FC | × 0 - 2 | ○ 2 - 0 | | * | 1 | 1 | 0 | 2 | 2 | 0 | 3 | 2 |
| | * | * | * | | * | * | * | * | * | * | * | * |

| MEMO | |
|---|---|
| 1位 | スマセレ |
| 2位 | 城島FC |
| 3位 | 賀来JSC |

| ク　パート | スマイスFC | プレジャーSC | ドリームキッズSC | | 勝 | 負 | 分 | 得点 | 失点 | 差 | 勝点 | 順位 |
|---|---|---|---|---|---|---|---|---|---|---|---|---|
| スマイスFC | | × 0 - 5 | × 0 - 6 | * | 0 | 2 | 0 | 0 | 11 | −11 | 0 | 3 |
| プレジャーSC | ○ 5 - 0 | | △ 2 - 2 | * | 1 | 0 | 1 | 7 | 2 | 5 | 4 | 2 |
| ドリームキッズSC | ○ 6 - 0 | △ 2 - 2 | | * | 1 | 0 | 1 | 8 | 2 | 6 | 4 | 1 |
| | * | * | * | | * | * | * | * | * | * | * | * |

| MEMO | |
|---|---|
| 1位 | ドリームキッズSC |
| 2位 | プレジャーSC |
| 3位 | スマイスFC |

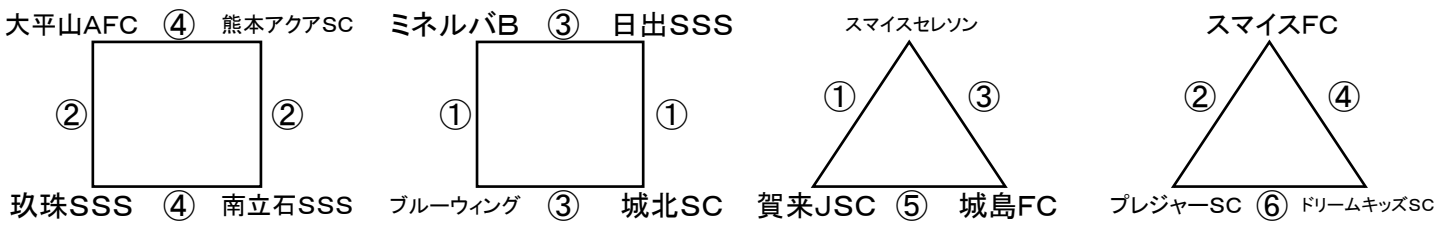

7月22日（日）

【第2次予選・順位別リーグ】20-10-20分ゲーム

| Aパート | | |
|---|---|---|
| 実相寺 天然芝G・多目的G | | |
| 1 | 弥生SSC | ア1位 |
| 2 | 鶴見JSC | ウ1位 |
| 3 | 玖珠SSS | オ1位 |
| 4 | スマイスセレソン | キ1位 |

| Bパート | | |
|---|---|---|
| 実相寺 天然芝G・多目的G | | |
| 1 | ミネルバA | イ1位 |
| 2 | 中井SS | エ1位 |
| 3 | ブルーウィング | カ1位 |
| 4 | ドリームキッズSC | ク1位 |

| Cパート | | |
|---|---|---|
| 実相寺 天然芝G・多目的G | | |
| 1 | 穴生JFC | ア2位 |
| 2 | 苅田SSS | ウ2位 |
| 3 | 大平山AFC | オ2位 |
| 4 | 城島FC | キ2位 |

| Dパート | | |
|---|---|---|
| 実相寺 天然芝G・多目的G | | |
| 1 | 松島FC | イ2位 |
| 2 | 緑丘SSS | エ2位 |
| 3 | 城北SC | カ2位 |
| 4 | プレジャーSC | ク2位 |

| Eパート | | |
|---|---|---|
| 実相寺 人工芝G | | |
| 1 | 朝日FC | ア3位 |
| 2 | 鶴岡S-Play | ウ3位 |
| 3 | 南立石SSS | オ3位 |
| 4 | 日出SSS | カ4位 |
| 5 | 賀来JSC | キ3位 |

| Fパート | | |
|---|---|---|
| 野口原G | | |
| 1 | 春日FC | イ3位 |
| 2 | アルマラッゾ熊本 | エ3位 |
| 3 | 熊本アクアSC | オ4位 |
| 4 | ミネルバB | カ3位 |
| 5 | スマイスFC | ク3位 |

【A・B・C・Dパート】

| 会場 | | | | 実相寺 多目的G 海側 | | | | | | | 実相寺 多目的G 山側 | | | | | |
|---|---|---|---|---|---|---|---|---|---|---|---|---|---|---|---|---|
| 時間 | | | | | 対 | 戦 | | | 審判 | | | 対 | 戦 | | | 審判 |
| ① | 9:00 | ~ | 9:50 | 穴生JFC | | − | | キ2位 | ア1位 | * | ウ2位 | | − | | オ2位 | ウ1位 |
| ② | 10:00 | ~ | 10:50 | ア1位 | | − | | キ1位 | イ1位 | | ウ1位 | | − | | オ1位 | オ2位 |
| ③ | 11:00 | ~ | 11:50 | イ1位 | | − | | ク1位 | ア2位 | * | エ1位 | | − | | カ1位 | オ1位 |
| ④ | 12:00 | ~ | 12:50 | ア2位 | | − | | ウ2位 | ク1位 | | イ2位 | | − | | エ2位 | エ1位 |
| ⑤ | 13:00 | ~ | 13:50 | キ1位 | | − | | オ1位 | ウ2位 | * | ク1位 | | − | | カ1位 | エ2位 |
| ⑥ | 14:00 | ~ | 14:50 | ア1位 | | − | | ウ1位 | キ1位 | | イ1位 | | − | | エ1位 | カ1位 |
| ⑦ | 15:00 | ~ | 15:50 | | | − | | | | * | | | − | | | |
| ⑧ | 16:00 | ~ | 16:50 | | | − | | | | | | | − | | | |
| | | | | | | | | | | | | | | | | |

※15：00から17：00まで別府市外チームを優先的に練習試合を組ませていただきます。
練習試合を希望するチームは090－8665－0852（甲斐）までお知らせ下さい（当日）。

【A・B・C・Dパート】　　【Eパート】

| 会場 | | | | 実相寺 天然芝G | | | | | | | 実相寺 人工芝G | | | | | |
|---|---|---|---|---|---|---|---|---|---|---|---|---|---|---|---|---|
| 時間 | | | | | 対 | 戦 | | | 審判 | | | 対 | 戦 | | | 審判 |
| ① | 9:00 | ~ | 9:50 | イ2位 | | − | | ク2位 | カ2位 | * | ア3位 | | − | | ウ3位 | 日出 |
| ② | 10:00 | ~ | 10:50 | エ2位 | | − | | カ2位 | イ2位 | | 日出 | | − | | オ3位 | ア3位 |
| ③ | 11:00 | ~ | 11:50 | キ2位 | | − | | オ2位 | ク2位 | * | ア3位 | | − | | キ3位 | オ3位 |
| ④ | 12:00 | ~ | 12:50 | ク2位 | | − | | カ2位 | キ2位 | | ウ3位 | | − | | 日出 | キ3位 |
| ⑤ | 13:00 | ~ | 13:50 | | | − | | | | * | オ3位 | | − | | キ3位 | ウ3位 |
| ⑥ | 14:00 | ~ | 14:50 | | | − | | | | | | | − | | | |
| ⑦ | 15:00 | ~ | 15:50 | | | − | | | | * | | | − | | | |
| ⑧ | 16:00 | ~ | 16:50 | | | − | | | | | | | − | | | |
| | | | | | | | | | | * | | | | | | |

※13：00から17：00まで別府市外チームを優先的に練習試合を組ませていただきます。
練習試合を希望するチームは090－8665－0852（甲斐）までお知らせ下さい（当日）。

【Fパート】

| 会場 | | | | 野口原G（のぐちばる） | | | | | | |
|---|---|---|---|---|---|---|---|---|---|---|
| 時間 | | | | | 対 | 戦 | | | 審判 | |
| ① | 9:00 | ~ | 9:50 | イ3位 | | − | | エ3位 | カ3位 | * |
| ② | 10:00 | ~ | 10:50 | カ3位 | | − | | アクア | イ3位 | |
| ④ | 11:00 | ~ | 11:50 | イ3位 | | − | | ク3位 | アクア | * |
| ⑤ | 12:00 | ~ | 12:50 | エ3位 | | − | | カ3位 | ク3位 | |
| ⑥ | 13:00 | ~ | 13:50 | アクア | | − | | ク3位 | エ3位 | * |
| ⑦ | 14:00 | ~ | 14:50 | | | − | | | | |
| ⑧ | 15:00 | ~ | 15:50 | | | − | | | | * |
| | | | | | | | | | | |
| | | | | | | | | | | |

※16：00から陸上競技部が使用します。

7月22日（日）

【第2次予選・順位別リーグ】20-10-20分ゲーム

| Aパート | | |
|---|---|---|
| 実相寺 天然芝G・多目的G | | |
| 1 | 弥生SSC | ア1位 |
| 2 | 鶴見JSC | ウ1位 |
| 3 | 玖珠SSS | オ1位 |
| 4 | スマセレ | キ1位 |

| Bパート | | |
|---|---|---|
| 実相寺 天然芝G・多目的G | | |
| 1 | ミネルバA | イ1位 |
| 2 | 中井SS | エ1位 |
| 3 | ブルーウィング | カ1位 |
| 4 | ドリームキッズSC | ク1位 |

| Cパート | | |
|---|---|---|
| 実相寺 天然芝G・多目的G | | |
| 1 | 穴生JFC | ア2位 |
| 2 | 苅田SSS | ウ2位 |
| 3 | 大平山AFC | オ2位 |
| 4 | 城島FC | キ2位 |

| Dパート | | |
|---|---|---|
| 実相寺 天然芝G・多目的G | | |
| 1 | 松島FC | イ2位 |
| 2 | 緑丘SSS | エ2位 |
| 3 | 城北SC | カ2位 |
| 4 | プレジャーSC | ク2位 |

| Eパート | | |
|---|---|---|
| 実相寺 人工芝G | | |
| 1 | 朝日FC | ア3位 |
| 2 | 鶴岡S-Play | ウ3位 |
| 3 | 日出SSS | カ4位 |
| 4 | 南立石SSS | オ3位 |
| 5 | 賀来JSC | キ3位 |

| Fパート | | |
|---|---|---|
| 野口原G | | |
| 1 | 春日FC | イ3位 |
| 2 | アルマラッゾ熊本 | エ3位 |
| 3 | ミネルバB | オ4位 |
| 4 | 熊本アクアSC | カ3位 |
| 5 | スマイスFC | ク3位 |

【A・B・C・Dパート】

| 会場 | | | | 実相寺 多目的G 海側 | | | | | | | 実相寺 多目的G 山側 | | | | | |
|---|---|---|---|---|---|---|---|---|---|---|---|---|---|---|---|---|
| 時間 | | | | | 対 | 戦 | | 審判 | | | 対 | 戦 | | 審判 |
| ① | 9:00 | ~ | 9:50 | 穴生JFC | 2 | − | 2 | 城島FC | 弥生 | * | 苅田SSS | 1 | − | 0 | 大平山AFC | 鶴見 |
| ② | 10:00 | ~ | 10:50 | 弥生SSC | 0 | − | 3 | スマセレ | ミネA | | 鶴見JSC | 0 | − | 3 | 玖珠SSS | 大平山 |
| ③ | 11:00 | ~ | 11:50 | ミネルバA | 3 | − | 4 | ドリームキッズSC | 穴生 | * | 中井SS | 3 | − | 1 | ブルーウィング | 玖珠 |
| ④ | 12:00 | ~ | 12:50 | 穴生JFC | 1 | − | 0 | 苅田SSS | ドリーム | | 松島FC | 0 | − | 0 | 緑丘SSS | 中井 |
| ⑤ | 13:00 | ~ | 13:50 | スマセレ | 7 | − | 3 | 玖珠SSS | 苅田 | * | ドリームキッズSC | 1 | − | 2 | ブルーウィング | 緑丘 |
| ⑥ | 14:00 | ~ | 14:50 | 弥生SSC | 6 | − | 1 | 鶴見JSC | スマセレ | | ミネルバA | 0 | − | 4 | 中井SS | ブルー |
| ⑦ | 15:00 | ~ | 15:50 | | | − | | | | * | | | − | | | |
| ⑧ | 16:00 | ~ | 16:50 | | | − | | | | | | | − | | | |
| | | | | | | | | | | | | | | | | |

※15：00から17：00まで別府市外チームを優先的に練習試合を組ませていただきます。
練習試合を希望するチームは090－8665－0852（甲斐）までお知らせ下さい（当日）。

【A・B・C・Dパート】

| 会場 | | | | 実相寺 天然芝G | | | | | | | 【Eパート】 実相寺 人工芝G | | | | | |
|---|---|---|---|---|---|---|---|---|---|---|---|---|---|---|---|---|
| 時間 | | | | | 対 | 戦 | | 審判 | | | 対 | 戦 | | 審判 |
| ① | 9:00 | ~ | 9:50 | 松島FC | 0 | − | 5 | プレジャーSC | 城北 | * | 朝日FC | 0 | − | 1 | 鶴岡S-Play | 日出 |
| ② | 10:00 | ~ | 10:50 | 緑丘SSS | 0 | − | 1 | 城北SC | 松島 | | 日出 | 7 | − | 1 | 南立石SSS | 朝日 |
| ③ | 11:00 | ~ | 11:50 | 城島FC | 4 | − | 4 | 大平山AFC | プレ | * | 朝日FC | 0 | − | 2 | 賀来JSC | 南立石 |
| ④ | 12:00 | ~ | 12:50 | プレジャーSC | 2 | − | 0 | 城北SC | 城島 | | 鶴岡S-Play | 1 | − | 0 | 日出 | 賀来 |
| ⑤ | 13:00 | ~ | 13:50 | | | − | | | | * | 南立石SSS | 0 | − | 11 | 賀来JSC | 鶴岡S |
| ⑥ | 14:00 | ~ | 14:50 | | | − | | | | | | | − | | | |
| ⑦ | 15:00 | ~ | 15:50 | | | − | | | | * | | | − | | | |
| ⑧ | 16:00 | ~ | 16:50 | | | − | | | | | | | − | | | |
| | | | | | | | | | | * | | | | | | |

※13：00から17：00まで別府市外チームを優先的に練習試合を組ませていただきます。
練習試合を希望するチームは090－8665－0852（甲斐）までお知らせ下さい（当日）。

【Fパート】

| 会場 | | | | 野口原G（のぐちばる） | | | | | | |
|---|---|---|---|---|---|---|---|---|---|---|
| 時間 | | | | | 対 | 戦 | | 審判 | | |
| ① | 9:00 | ~ | 9:50 | 春日FC | 1 | − | 2 | アルマラッゾ熊本 | ミネB | * |
| ② | 10:00 | ~ | 10:50 | ミネルバB | 0 | − | 3 | アクア | 春日 | |
| ④ | 11:00 | ~ | 11:50 | 春日FC | 1 | − | 1 | スマイスFC | アクア | * |
| ⑤ | 12:00 | ~ | 12:50 | アルマラッゾ熊本 | 10 | − | 0 | ミネルバB | スマF | |
| ⑥ | 13:00 | ~ | 13:50 | アクア | 2 | − | 0 | スマイスFC | アルマ | * |
| ⑦ | 14:00 | ~ | 14:50 | | | − | | | | |
| ⑧ | 15:00 | ~ | 15:50 | | | − | | | | * |
| | | | | | | | | | | |
| | | | | | | | | | | |

※16：00から陸上競技部が使用します。

【A～Fパート リーグ表】

| Aパート | 弥生 | 鶴見 | 玖珠 | スマセレ | 勝 | 負 | 分 | 得点 | 失点 | 差 | 勝点 | 順位 | | MEMO |
|---|---|---|---|---|---|---|---|---|---|---|---|---|---|---|
| 弥生SSC | | 6 - 1 | | 0 - 3 | 1 | 1 | 0 | 6 | 4 | 2 | 3 | 2 | 1位 | スマセレ |
| 鶴見JFC | 1 - 6 | | 0 - 3 | | 0 | 2 | 0 | 1 | 9 | −8 | 0 | 4 | 2位 | 弥生SSC |
| 玖珠SSS | | 3 - 0 | | 3 - 7 | 1 | 1 | 0 | 6 | 7 | −1 | 3 | 3 | 3位 | 玖珠SSS |
| スマセレ | 3 - 0 | | 7 - 3 | | 2 | 0 | 0 | 10 | 3 | 7 | 6 | 1 | 4位 | 鶴見JFC |

| Bパート | ミネルバ | 中井 | ブルー | ドリーム | 勝 | 負 | 分 | 得点 | 失点 | 差 | 勝点 | 順位 | | MEMO |
|---|---|---|---|---|---|---|---|---|---|---|---|---|---|---|
| ミネルバA | | 0 - 4 | | 3 - 4 | 0 | 2 | 0 | 3 | 8 | −5 | 0 | 4 | 1位 | 中井SS |
| 中井SS | 4 - 0 | | 3 - 1 | | 2 | 0 | 0 | 7 | 1 | 6 | 6 | 1 | 2位 | ドリームキッズ |
| ブルーウィング | | 1 - 3 | | 2 - 1 | 1 | 1 | 0 | 3 | 4 | −1 | 3 | 3 | 3位 | ブルーウィング |
| ドリームキッズSC | 4 - 3 | | 1 - 2 | | 1 | 1 | 0 | 5 | 5 | 0 | 3 | 2 | 4位 | ミネルバA |

| Cパート | 穴生 | 苅田 | 大平山 | 城島 | 勝 | 負 | 分 | 得点 | 失点 | 差 | 勝点 | 順位 | | MEMO |
|---|---|---|---|---|---|---|---|---|---|---|---|---|---|---|
| 穴生JFC | | 1 - 0 | | 2 - 2 | 1 | 0 | 1 | 3 | 2 | 1 | 4 | 1 | 1位 | 穴生JFC |
| 苅田SSS | 0 - 1 | | 1 - 0 | | 1 | 1 | 0 | 1 | 1 | 0 | 3 | 2 | 2位 | 苅田SSS |
| 大平山AFC | | 0 - 1 | | 4 - 4 | 0 | 1 | 1 | 4 | 5 | −1 | 1 | 4 | 3位 | 城島FC |
| 城島FC | 2 - 2 | | 4 - 4 | | 0 | 0 | 2 | 6 | 6 | 0 | 2 | 3 | 4位 | 大平山AFC |

| Dパート | 松島 | 緑丘 | 城北 | プレ | 勝 | 負 | 分 | 得点 | 失点 | 差 | 勝点 | 順位 | | MEMO |
|---|---|---|---|---|---|---|---|---|---|---|---|---|---|---|
| 松島FC | | 0 - 0 | | 0 - 5 | 0 | 1 | 1 | 0 | 5 | −5 | 0 | 4 | 1位 | プレジャー |
| 緑丘SSS | 0 - 0 | | 0 - 1 | | 0 | 1 | 1 | 0 | 1 | −1 | 0 | 3 | 2位 | 城北SC |
| 城北SC | | 1 - 0 | | 0 - 2 | 1 | 1 | 0 | 1 | 2 | −1 | 3 | 2 | 3位 | 緑丘SSS |
| プレジャーSC | 5 - 0 | | 2 - 0 | | 2 | 0 | 0 | 7 | 0 | 7 | 6 | 1 | 4位 | 松島FC |

| Eパート | 朝日 | 鶴岡 | 南立石 | 日出 | 賀来 | 勝 | 負 | 分 | 得点 | 失点 | 差 | 勝点 | 順位 | | MEMO |
|---|---|---|---|---|---|---|---|---|---|---|---|---|---|---|---|
| 朝日FC | | 0 - 1 | | | 0 - 2 | 0 | 2 | 0 | 0 | 3 | −3 | 0 | 4 | 1位 | 賀来JSC |
| 鶴岡S-Play | 1 - 0 | | | 1 - 0 | | 2 | 0 | 0 | 2 | 0 | 2 | 6 | 2 | 2位 | 鶴岡S-Play |
| 南立石SSS | | | | 1 - 7 | 0 - 11 | 0 | 2 | 0 | 1 | 18 | −17 | 0 | 5 | 3位 | 朝日FC |
| 日出SSS | | 0 - 1 | 7 - 1 | | | 1 | 1 | 0 | 7 | 2 | 5 | 3 | 3 | 4位 | 南立石SSS |
| 賀来JSC | 2 - 0 | | 11 - 0 | | | 2 | 0 | 0 | 13 | 0 | 13 | 6 | 1 | 5位 | 日出SSS |

| Fパート | 春日 | アルマ | アクア | ミネB | スマF | 勝 | 負 | 分 | 得点 | 失点 | 差 | 勝点 | 順位 | | MEMO |
|---|---|---|---|---|---|---|---|---|---|---|---|---|---|---|---|
| 春日FC | | 1 - 2 | | | 1 - 1 | 0 | 1 | 1 | 2 | 3 | −1 | 1 | 3 | 1位 | アルマラッゾ |
| アルマラッゾ熊本 | 2 - 1 | | | 10 - 0 | | 2 | 0 | 0 | 12 | 1 | 11 | 6 | 1 | 2位 | 春日FC |
| 熊本アクアSC | | | | 3 - 0 | 2 - 0 | 2 | 0 | 0 | 5 | 0 | 5 | 6 | 2 | 3位 | スマイスFC |
| ミネルバB | | 0 - 10 | 0 - 3 | | | 0 | 2 | 0 | 0 | 13 | −13 | 0 | 5 | 4位 | ミネルバB |
| スマイスFC | 1 - 1 | | 0 - 2 | | | 0 | 1 | 1 | 1 | 3 | −2 | 1 | 4 | 5位 | 熊本アクアSC |

【リンクリーグ表】

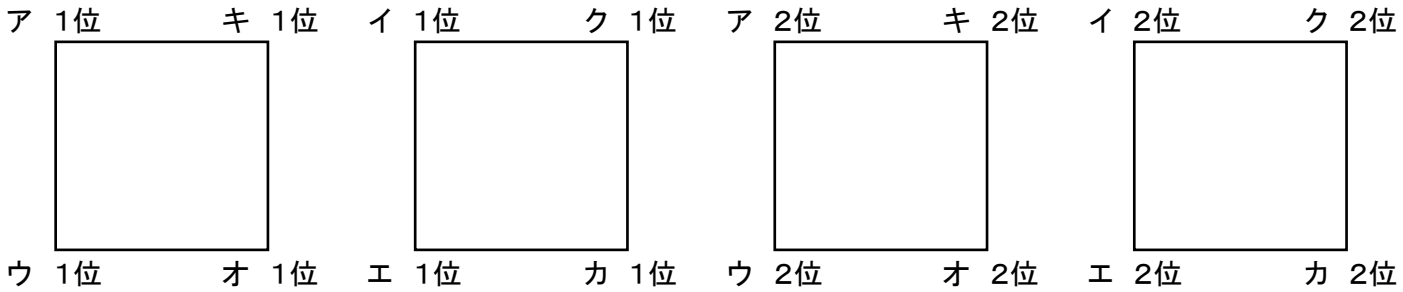


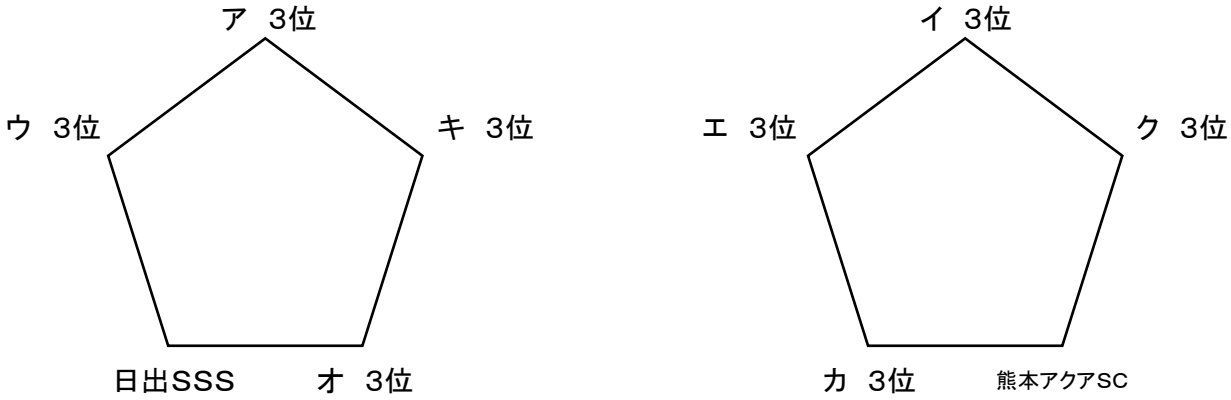


---

【リンクリーグ表】

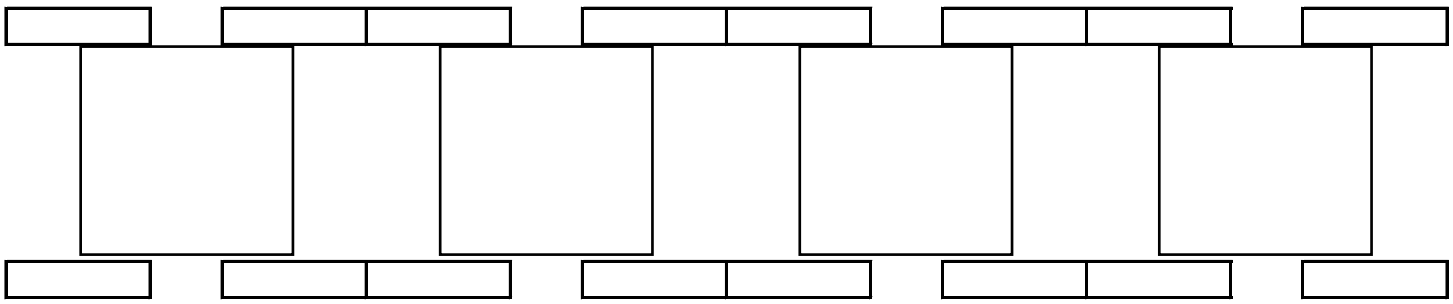

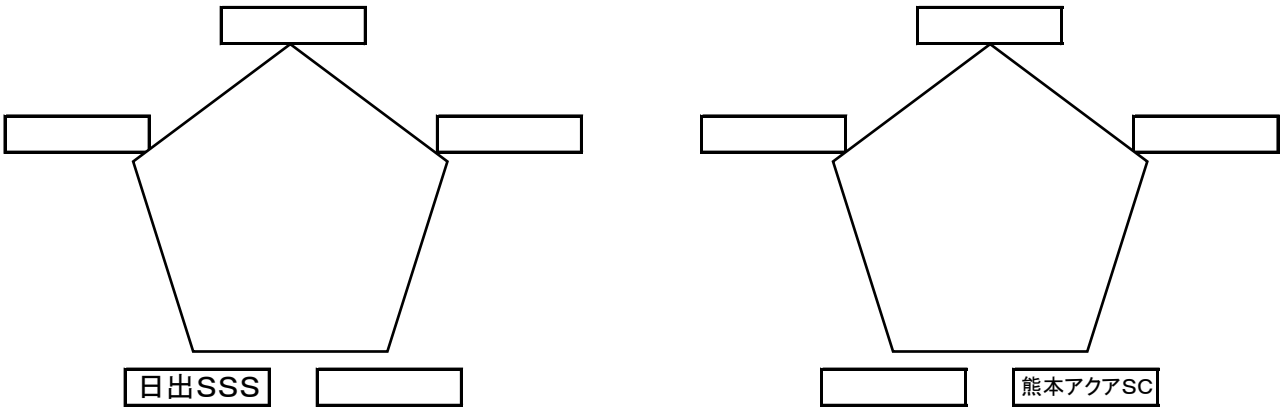

7月23日（月）

【順位トーナメント】20-10-20分ゲーム

## 決勝トーナメント
別府いでゆライオンズクラブ旗

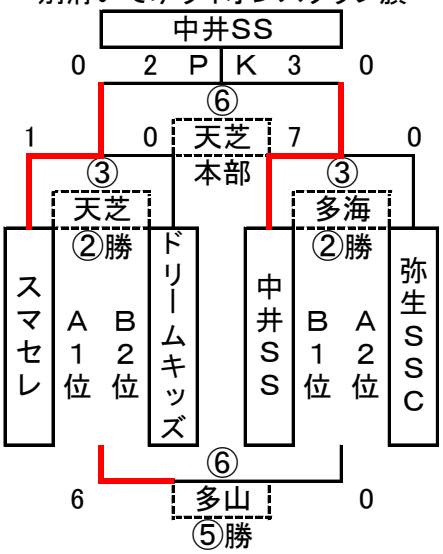


## 2位トーナメント
浜脇温泉杯

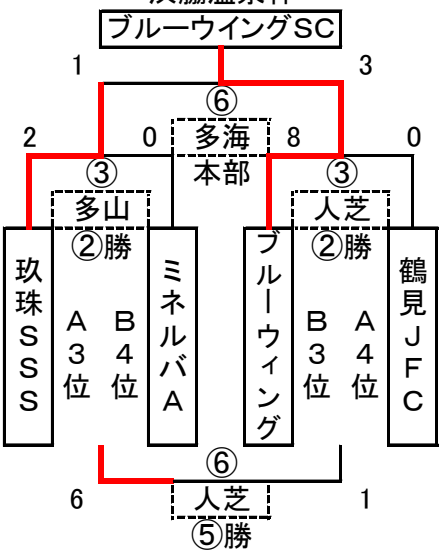


## 3位トーナメント
鉄輪温泉杯

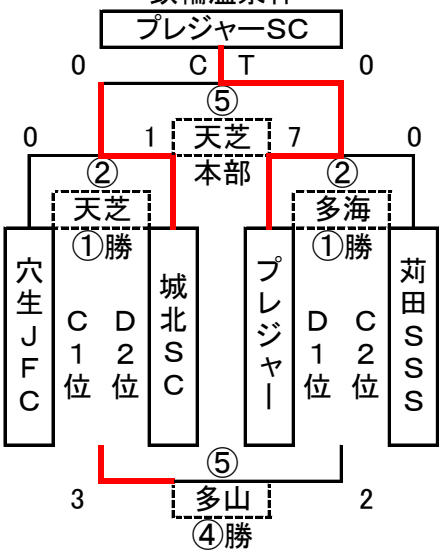


## 4位トーナメント
明礬温泉杯

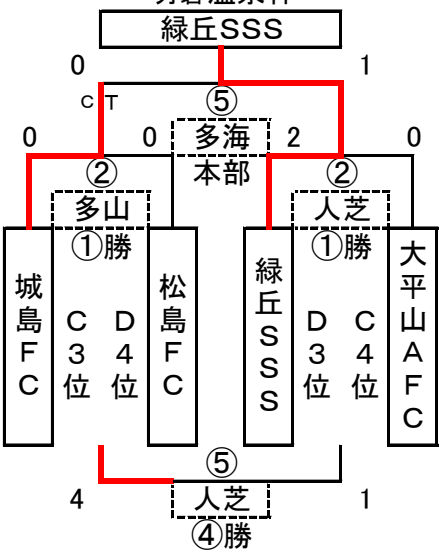


## 5位トーナメント
亀川温泉杯

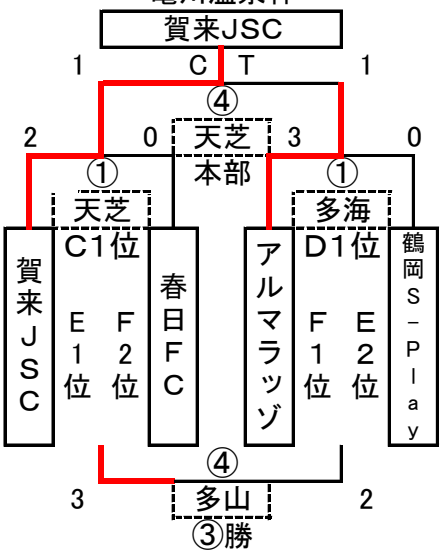


## 6位トーナメント
観海寺温泉杯

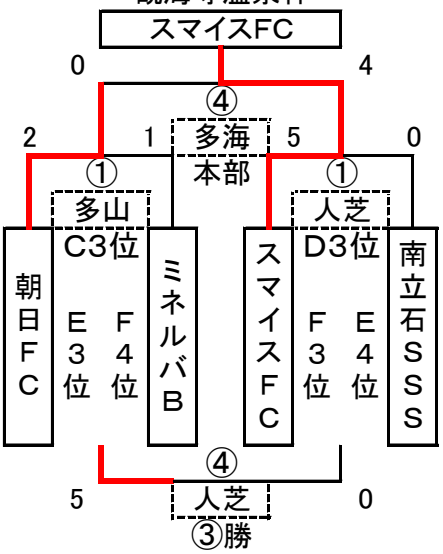


| 通算成績 | |
|---|---|
| | 決勝トーナメント |
| | 別府いでゆライオンズクラブ杯 |
| 1 | 優勝　中井SS |
| 2 | 準優勝　スマイスセレソン |
| 3 | 3位　ドリームキッズ |
| 4 | 4位　弥生SSC |
| | 2位トーナメント |
| | 浜脇温泉杯 |
| 5 | 優勝　ブルーウイングSC |
| 6 | 準優勝　玖珠SSS |
| 7 | 3位　ミネルバA |
| 8 | 4位　鶴見JFC |
| | 3位トーナメント |
| | 鉄輪温泉杯 |
| 9 | 優勝　プレジャーSC |
| 10 | 準優勝　城北SC |
| 11 | 3位　松島FC |
| 12 | 4位　苅田SSS |
| | 4位トーナメント |
| | 明礬温泉杯 |
| 13 | 優勝　緑丘SSS |
| 14 | 準優勝　城島FC |
| 15 | 3位　穴生JFC |
| 16 | 4位　大平山AFC |
| | 5位トーナメント |
| | 亀川温泉杯 |
| 17 | 優勝　賀来JSC |
| 18 | 準優勝　アルマラッゾ熊本 |
| 19 | 3位　春日FC |
| 20 | 4位　鶴岡S-Play |
| | 6位トーナメント |
| | 観海寺温泉杯 |
| 21 | 優勝　スマイスFC |
| 22 | 準優勝　朝日FC |
| 23 | 3位　ミネルバB |
| 24 | 4位　南立石SSS |

【順位別トーナメント】

| 会　場 | | | | 実相寺 天然芝G | | | | | | | 実相寺 多目的G 海側 | | | | | |
|---|---|---|---|---|---|---|---|---|---|---|---|---|---|---|---|---|
| 時　間 | | | | | 対 | | 戦 | | 審判 | | | 対 | | 戦 | | 審判 |
| ① | 9:00 | ~ | 9:50 | E1位 | | − | | F2位 | C1位 | * | F1位 | | − | | E2位 | D1位 |
| ② | 10:00 | ~ | 10:50 | C1位 | | − | | D2位 | 天①勝 | | D1位 | | − | | C2位 | 海①勝 |
| ③ | 11:00 | ~ | 11:50 | A1位 | | − | | B2位 | 天②勝 | * | B1位 | | − | | A2位 | 海②勝 |
| ④ | 12:00 | ~ | 12:50 | 天芝①勝者 | | − | | 多海①勝者 | 本部 | | 多山①勝者 | | − | | 人芝①勝者 | 本部 |
| ⑤ | 13:00 | ~ | 13:50 | 天芝②勝者 | | − | | 多海②勝者 | 本部 | * | 多山②勝者 | | − | | 人芝②勝者 | 本部 |
| ⑥ | 14:00 | ~ | 14:50 | 天芝③勝者 | | − | | 多海③勝者 | 本部 | | 多山③勝者 | | − | | 人芝③勝者 | 本部 |
| | 15:00 | ~ | | 閉会式 | | | | | | | | | | | | |
| | | | | 片付け | | | | | | | 片付け | | | | | |

| 会　場 | | | | 実相寺　多目的G 山側 | | | | | | | 実相寺 人工芝G | | | | | |
|---|---|---|---|---|---|---|---|---|---|---|---|---|---|---|---|---|
| 時　間 | | | | | 対 | | 戦 | | 審判 | | | 対 | | 戦 | | 審判 |
| ① | 9:00 | ~ | 9:50 | E3位 | | − | | F4位 | C3位 | * | F3位 | | − | | E4位 | D3位 |
| ② | 10:00 | ~ | 10:50 | C3位 | | − | | D4位 | 山①勝 | | D3位 | | − | | C4位 | 人①勝 |
| ③ | 11:00 | ~ | 11:50 | A3位 | | − | | B4位 | 山②勝 | * | B3位 | | − | | A4位 | 人②勝 |
| ④ | 12:00 | ~ | 12:50 | 天芝①敗者 | | − | | 多海①敗者 | 山③勝 | | 多山①敗者 | | − | | 人芝①敗者 | 人③勝 |
| ⑤ | 13:00 | ~ | 13:50 | 天芝②敗者 | | − | | 多海②敗者 | 山④勝 | * | 多山②敗者 | | − | | 人芝②敗者 | 人④勝 |
| ⑥ | 14:00 | ~ | 14:50 | 天芝③敗者 | | − | | 多海③敗者 | 山⑤勝 | | 多山③敗者 | | − | | 人芝③敗者 | 人⑤勝 |
| | 15:00 | ~ | | 閉会式 | | | | | | | | | | | | |
| | | | | 片付け | | | | | | | 片付け | | | | | |

【記録用】

| 会　場 | | | | 実相寺 天然芝G | | | | | | | 実相寺 多目的G 海側 | | | | | |
|---|---|---|---|---|---|---|---|---|---|---|---|---|---|---|---|---|
| 時　間 | | | | | 対 | | 戦 | | 審判 | | | 対 | | 戦 | | 審判 |
| ① | 9:00 | ~ | 9:50 | 賀来JSC | 2 | − | 0 | 春日FC | 穴生 | * | アルマラッゾ | 3 | − | 0 | 鶴岡S−Play | プレ |
| ② | 10:00 | ~ | 10:50 | 穴生JFC | 0 | − | 1 | 城北SC | | | プレジャーSC | 7 | − | 0 | 苅田SSS | |
| ③ | 11:00 | ~ | 11:50 | スマイスセレソン | 1 | − | 0 | ドリームキッズ | | * | 中井SS | 7 | − | 0 | 弥生SSC | |
| ④ | 12:00 | ~ | 12:50 | 賀来JSC | ① | CT | 1 | アルマラッゾ | 本部 | | 朝日FC | 2 | − | 1 | スマイスFC | 本部 |
| ⑤ | 13:00 | ~ | 13:50 | 城北SC | 0 | CT | ◎ | プレジャー | 本部 | * | 城島FC | 0 | − | 1 | 緑丘SSS | 本部 |
| ⑥ | 14:00 | ~ | 14:50 | スマイスセレソン | 0 | − | 0 | 中井SS | 本部 | | 玖珠SSS | 1 | − | 3 | ブルーウイング | 本部 |
| | | | | | 2 | PK | 3 | | | | | | | | | |
| | 15:00 | ~ | | 閉会式 | | | | | | | | | | | | |
| | | | | 片付け | | | | | | | 片付け | | | | | |

| 会　場 | | | | 実相寺　多目的G 山側 | | | | | | | 実相寺 人工芝G | | | | | |
|---|---|---|---|---|---|---|---|---|---|---|---|---|---|---|---|---|
| 時　間 | | | | | 対 | | 戦 | | 審判 | | | 対 | | 戦 | | 審判 |
| ① | 9:00 | ~ | 9:50 | 朝日FC | 2 | − | 1 | ミネルバB | 城島 | * | スマイスFC | 5 | − | 0 | 南立石SSS | 緑丘 |
| ② | 10:00 | ~ | 10:50 | 城島FC | ◎ | CT | 0 | 松島FC | | | 緑丘SSS | 2 | − | 0 | 大平山AFC | |
| ③ | 11:00 | ~ | 11:50 | 玖珠SSS | 2 | − | 0 | ミネルバA | | * | ブルーウィング | 8 | − | 0 | 鶴見JFC | |
| ④ | 12:00 | ~ | 12:50 | 春日FC | 3 | − | 2 | 鶴岡S−Play | | | ミネルバB | 5 | − | 0 | 南立石SSS | |
| ⑤ | 13:00 | ~ | 13:50 | 松島FC | 3 | − | 2 | 苅田SSS | | * | 穴生JFC | 4 | − | 1 | 大平山AFC | |
| ⑥ | 14:00 | ~ | 14:50 | ドリームキッズ | 6 | − | 0 | 弥生SSC | | | ミネルバA | 6 | − | 1 | 鶴見JFC | |
| | 15:00 | ~ | | 閉会式 | | | | | | | | | | | | |
| | | | | 片付け | | | | | | | 片付け | | | | | |